saphirwerk
swiss precision in ceramics

Messtechnik – ohne Grenzen

Werkstoff und Sortiment

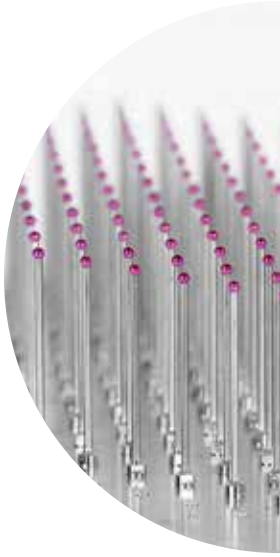

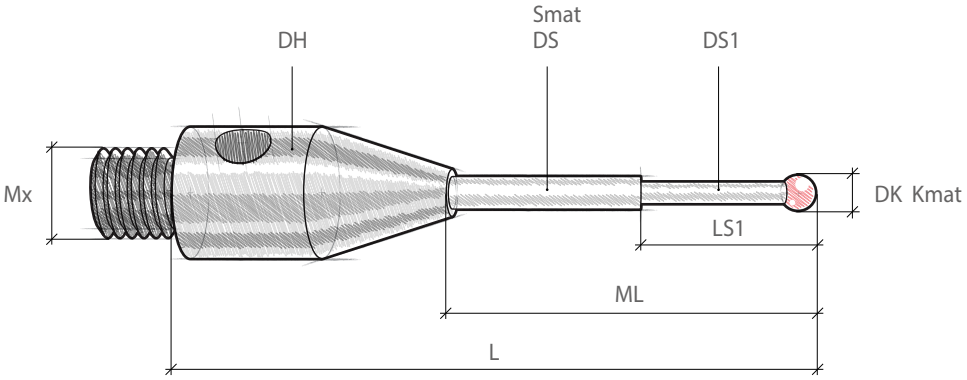

Die grössten Messmaschinenhersteller weltweit arbeiten mit unseren Produkten, weil unsere Taster jede noch so anspruchsvolle Messaufgabe bewältigen. Wir bieten sie in mehreren Hundert Varianten an: vom winzigen Taster für die Uhrenproduktion bis zum Scheibentaster für Windräderrotoren.

Die Kugeln aus unserer Produktion bestehen aus den technischen Keramiken Siliziumnitrid, Rubin, Zirkonoxid oder Aluminiumoxid. Für die Schäfte verwenden wir Hartmetall, Keramik, Kohlefaser, Stahl oder Aluminium.

Zum Standardprogramm gehören Taster, die mit Renishaw, Zeiss oder Leitz kompatibel sind.

Uns ist keine Aufgabe zu klein: Wir produzieren winzige Taster mit einer Rubinkugel, die nur 0,12 mm Durchmesser hat. Beim dazugehörigen Hartmetallschaft sind es sogar nur 0,08 mm.

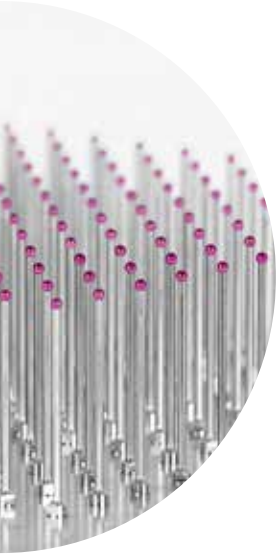

SCS 073 ISO 9001 ISO 13485

saphirwerk
swiss precision in ceramics

Saphirwerk AG • Erlenstrasse 36 • CH-2555 Brügg
Tel. +41 (0)32 374 25 85 • Fax +41 (0)32 374 25 99
info@saphirwerk.com • saphirwerk.com

2014 • Änderungen vorbehalten